Tensioning devices_
Appareils tendeurs

As an essential part of an overhead catenary system, Galland's tensioning devices have been developed since our early years of activity. After being approved as supplier of the SNCF, we have continuously worked on developing and extending our product range. Currently, we propose tensioning devices using two technologies :
- Mechanical : wheels, spring or winch, with or without grease.
- Hydropneumatic : with AERO 480 and AERO 1000.

We offer options such as anti-fall systems and measuring rulers.

Pièces essentielles au système caténaire, nos appareils tendeurs ont été développés dès les premières années d'activité. Après avoir été certifiés en tant que fournisseur de la SNCF, nous avons poursuivi les développements et étoffé notre gamme de produits. A ce jour, nous déclinons les appareils tendeurs selon deux technologies :
- *Mécanique : avec les AT à moufles, à ressort ou à treuil, avec ou sans graissage.*
- *Hydropneumatique : avec l'AERO 480 et l'AERO 1000.*

Des systèmes anti-chutes et des réglettes de contrôle sont disponibles en option.

PULLEYS TD *AT à moufles* **RATIO 1/4**	**207617-4**	**JG1971**
Max. working load *Charge de travail max.*	20 kN	28 kN
Min. breaking load *Charge de rupture min.*	120 kN	120 kN
X min	450 mm	450 mm
l with short clevis *l avec chape courte*	182 mm	182 mm
l with long clevis *l avec chape longue*	277 mm	277 mm
A	24 mm	24 mm
B	32 mm	32 mm

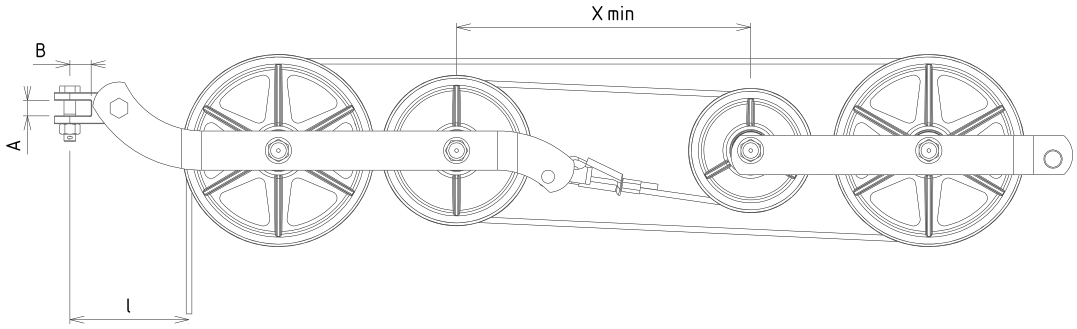

PULLEYS TD *AT à moufles* **RATIO 1/5**	**JG3574**	**JG2069**	**JG1946**
Max. working load *Charge de travail max.*	25 kN	35 kN	43 kN
Min. breaking load *Charge de rupture min.*	120 kN	120 kN	125 kN
X min	400 mm	400 mm	500 mm
l with short clevis *l avec chape courte*	121 mm	218 mm	200 mm
l with long clevis *l avec chape longue*	216 mm	313 mm	-
A	24 mm	24 mm	30 mm
B	32 mm	32 mm	40 mm

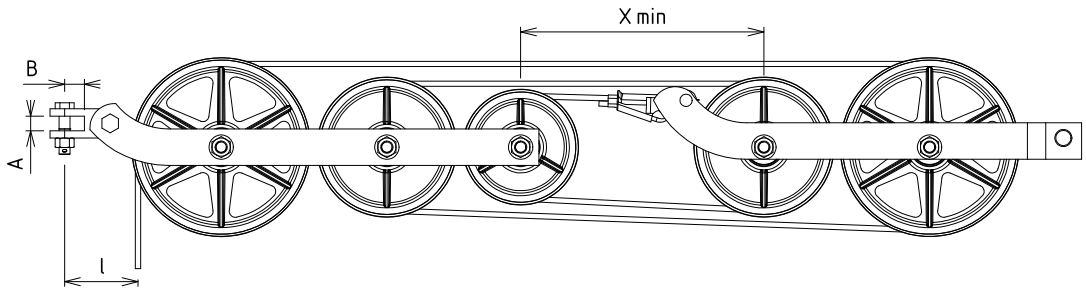

Options *Options*	• Anti-fall system *Système anti-chute* • Measuring ruler *Règle de lecture* • Summer / winter stop *Butée d'été / hiver* • Solid lube bearings *Roulements sans graissage*

Tensioning devices_
Appareils tendeurs

PULLEYS TD *AT à moufles* **RATIO 1/5**	**207617**
Max. working load *Charge de travail max.*	35 kN
Min. breaking load *Charge de rupture min.*	120 kN
X min	400 mm
L	143 mm

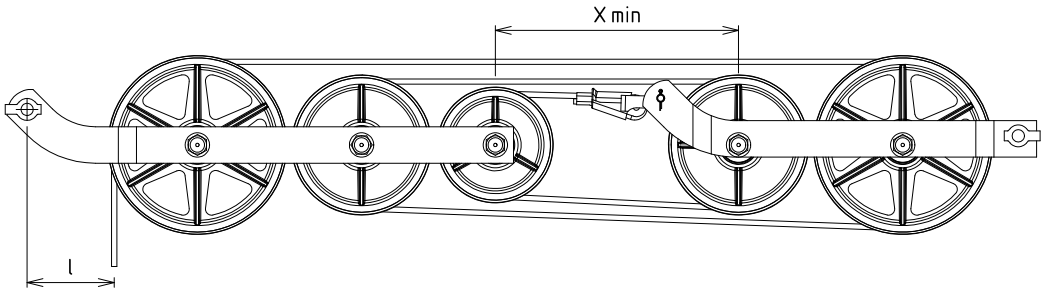

Options *Options*	• Anti-fall system *Système anti-chute* • Measuring ruler *Règle de lecture* • Summer / winter stop *Butée d'été / hiver* • Solid lube bearings *Roulements sans graissage*

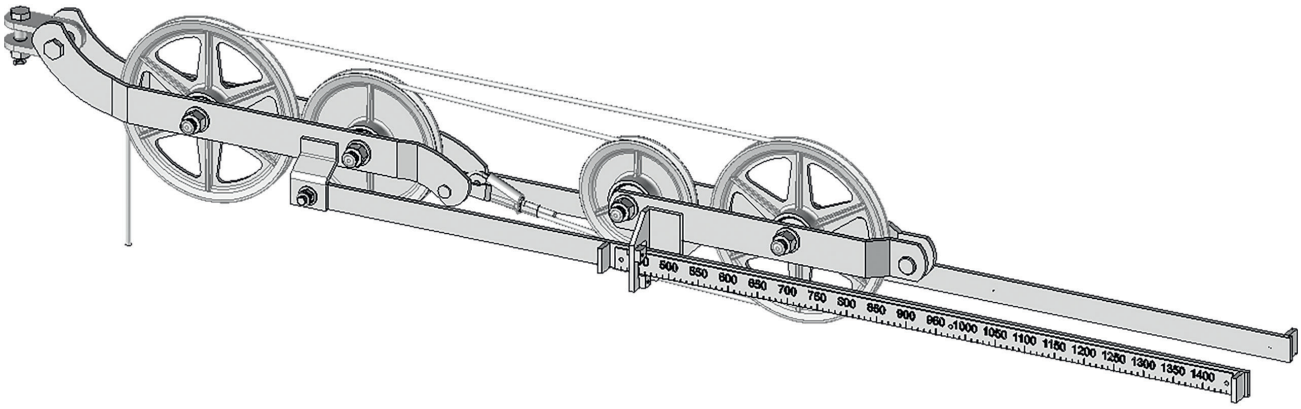

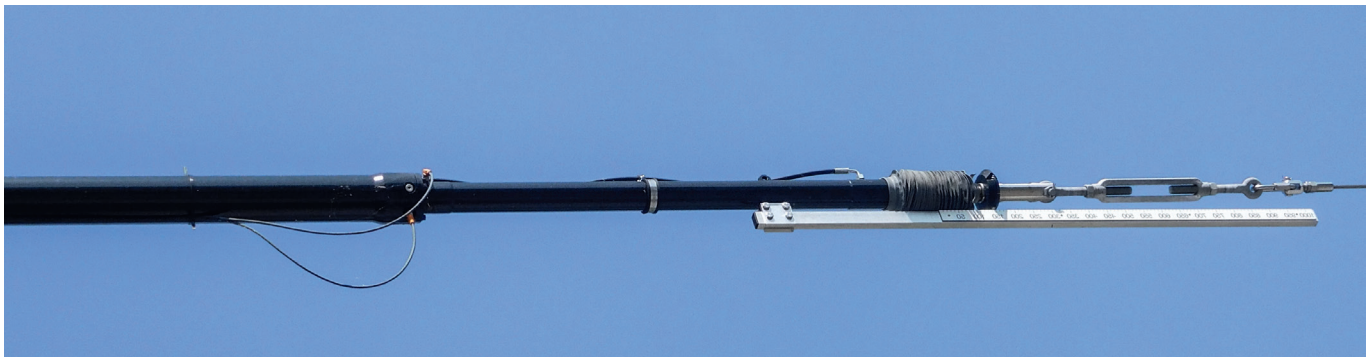
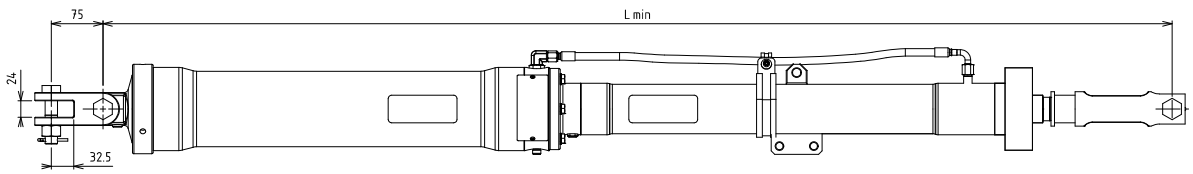
GAS SPRING TD *AT à gaz*	**AERO 480**	**AERO 1000**
Working load *Charge de travail max.*	40 kN	40 kN
Min. breaking load *Charge de rupture min.*	120 kN	120 kN
Stroke *Course*	480 mm	1000 mm
L min	1555 mm	2550 mm
Weight *Poids*	42 kg	52 kg
Technology *Technologie*	Hydropneumatic *Hydropneumatique*	Hydropneumatic *Hydropneumatique*
Options *Options*	Remote monitoring system *Système de supervision à distance* Custom colour according to RAL *Choix de la couleur selon RAL*	
Advantages *Avantages*	Reduced space *Encombrement réduit* Low visual impact *Impact visuel réduit* Easy to install *Facilité d'installation*